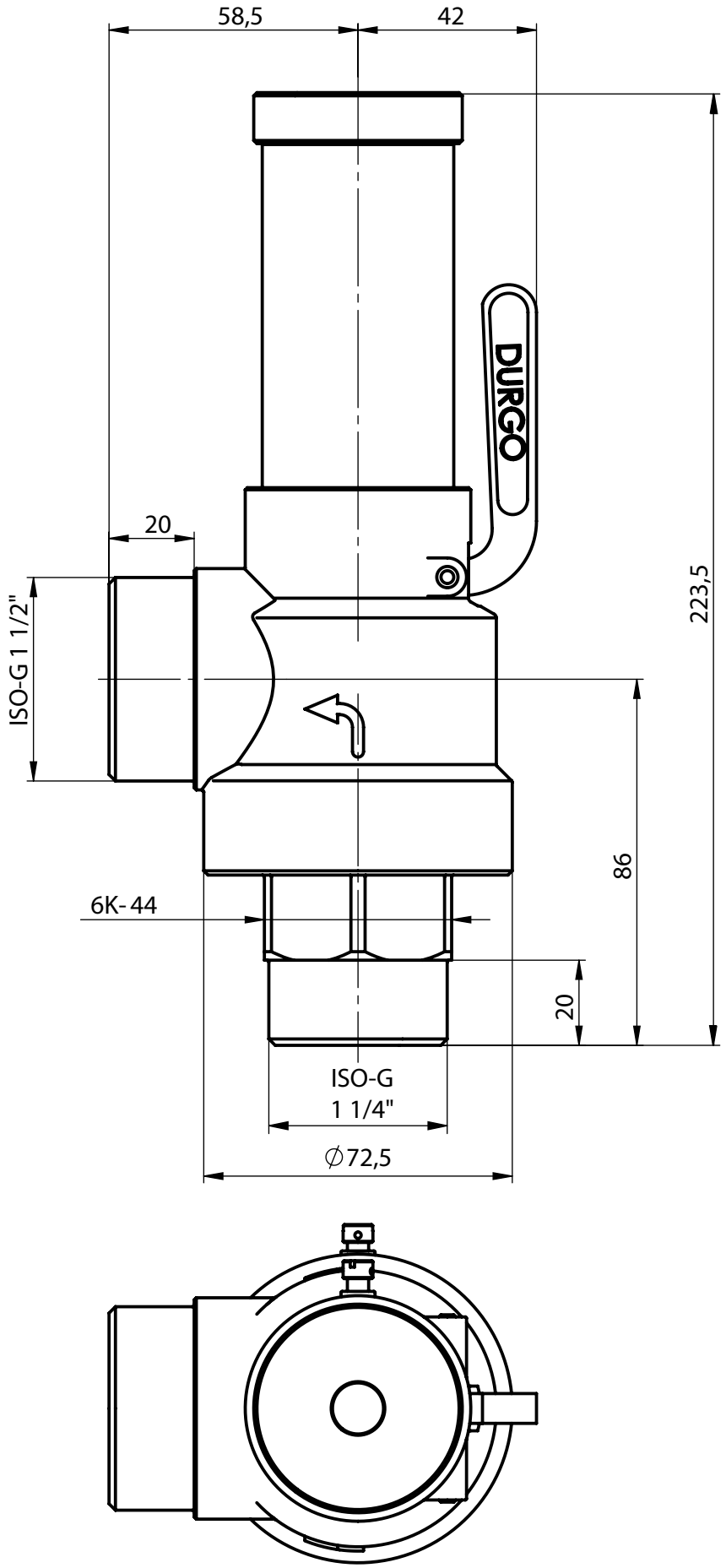

Dat.	Skala	Ritad	Konstr.	Ersätter	Hänvisning	Anmärkning
2011-01-20	2:3	HH				

Durgo Aktiebolaget
Box 3021, S-169 03 SOLNA
Tel. 08-730 52 80, Fax. 08-735 69 55
www.durgo.se, e-mail. staff@durgo.se

Säkerhetsventil 4155

DN32 / utl. DN40 Lång

Vikt: 2413 gram

Ritn.-nr.
SVAA00-4-3-DIM r2